2025年度 サマーJR　女子　　：ｼﾝｸﾞﾙｽ・１年　ベスト 16（参加組数：54）　：テニス
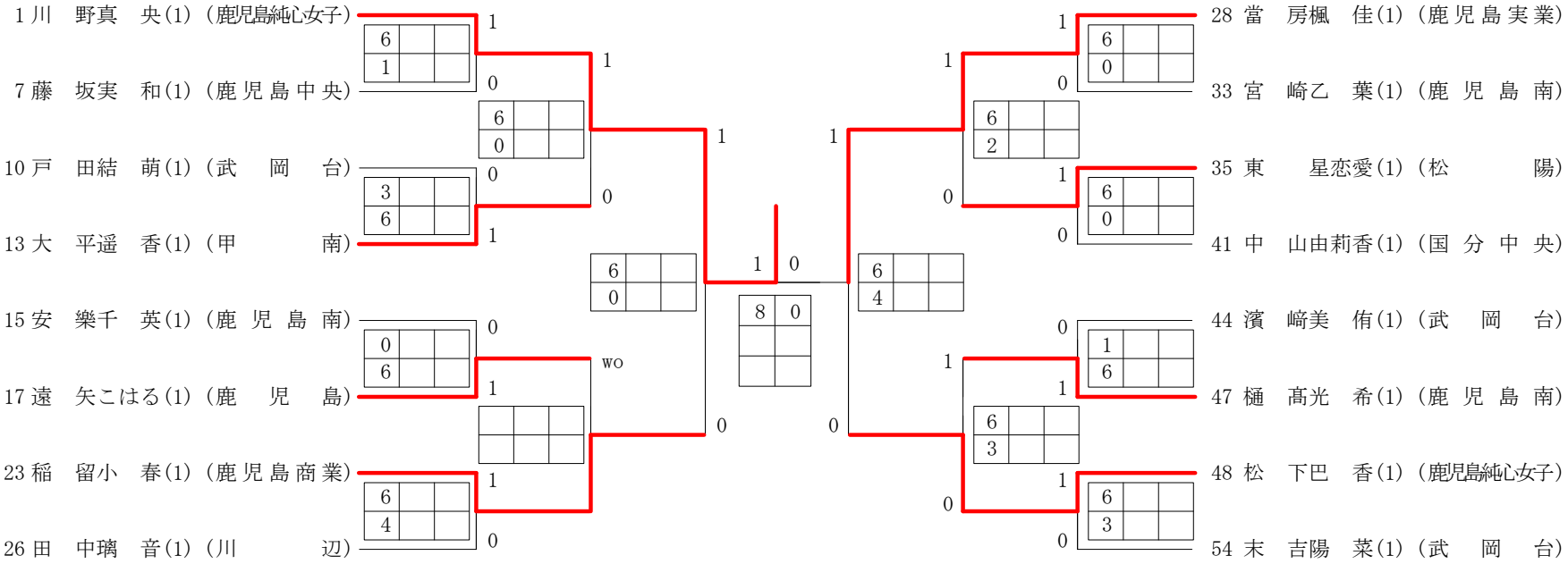
名前の( )は学年　　スコアの中の( )はタイブレークポイント