2022年度　新人戦　男子 ダブルス　:テニス　　1回戦から

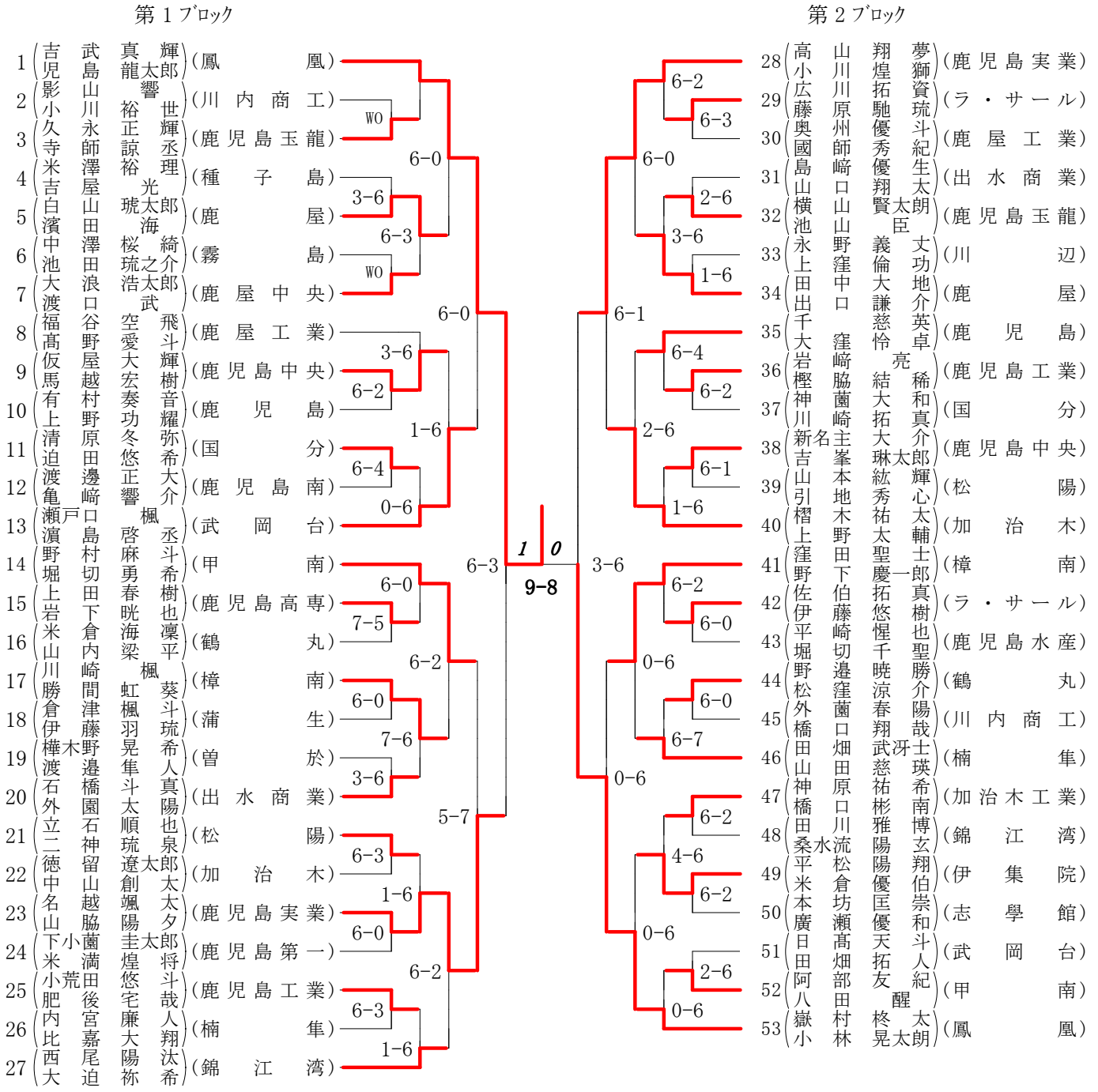

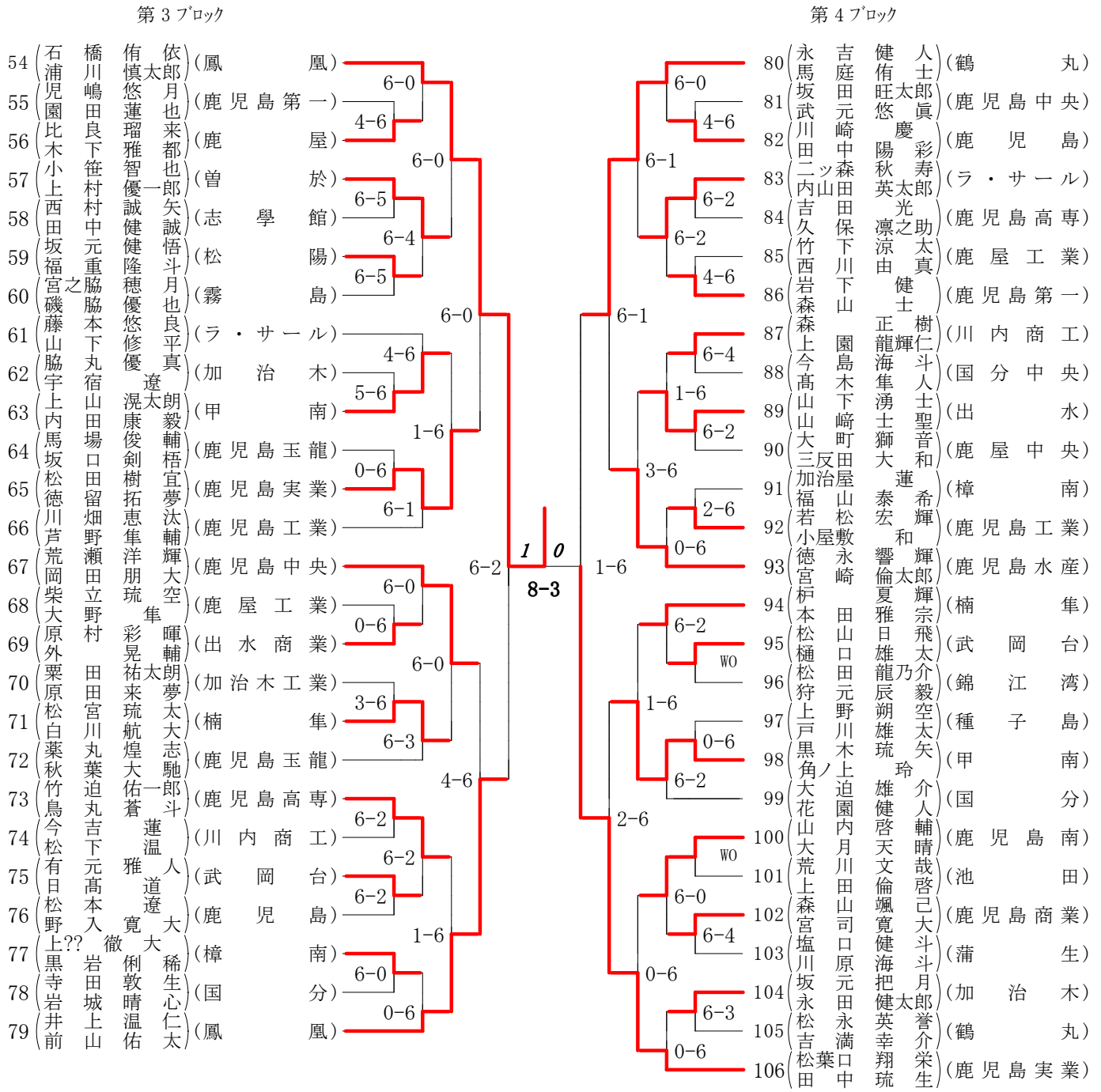
第 3 ブロック
54 石橋 侑依 (鳳凰)
55 浦川 慎太郎 / 児嶋 悠月 (鹿児島第一)
56 園田 蓮也 / 比良 瑠来 (鹿屋)
57 木下 雅都 / 小笹 智也 (曽於)
58 上村 優一郎 / 西村 誠矢 (志學館)
59 田中 健誠 / 坂元 健悟 (松陽)
60 福重 隆斗 / 宮之脇 穂月 (霧島)
61 磯脇 優也 / 藤本 悠良 (ラ・サール)
62 山下 修平 / 脇丸 優真 (加治木)
63 宇宿 遼 / 上山 滉太朗 (甲南)
64 内田 康毅 / 馬場 俊輔 (鹿児島玉龍)
65 坂口 剣梧 / 松田 樹宜 (鹿児島実業)
66 徳留 拓夢 / 川畑 恵汰 (鹿児島工業)
67 芦野 隼輔 / 荒瀬 洋輝 (鹿児島中央)
68 岡田 朋大 / 柴立 琉空 (鹿屋工業)
69 大野 隼 / 原村 彩暉 (出水商業)
70 外晃 輔 / 粟田 祐太朗 (加治木工業)
71 原田 来夢 / 松宮 琉太 (楠隼)
72 白川 航大 / 薬丸 煌志 (鹿児島玉龍)
73 秋葉 大馳 / 竹迫 佑一郎 (鹿児島高専)
74 鳥丸 蒼斗 / 今吉 蓮 (川内商工)
75 松下 温 / 有元 雅人 (武岡台)
76 日髙 道 / 松本 遼 (鹿児島)
77 野入 寛大 / 上?? 徹大 (樟南)
78 黒岩 俐稀 / 寺田 敦生 (国分)
79 岩城 晴心 / 井上 温仁 (鳳凰)
6-0
4-6
6-0
6-5
6-4
6-5
6-0
4-6
5-6
1-6
0-6
6-1
6-2
6-0
0-6
6-0
3-6
6-3
4-6
6-2
6-2
1-6
6-0
0-6
1 0
8-3
第 4 ブロック
80 永吉 健人 (鶴丸)
81 馬庭 侑士 / 坂田 旺太郎 (鹿児島中央)
82 武元 悠眞 / 川崎 慶 (鹿児島)
83 ツ中森 陽彩 / 内山田 秋寿 (ラ・サール)
84 吉田 英太郎 / 久保 光 (鹿児島高専)
85 竹下 凛之助 / 西川 涼太 (鹿屋工業)
86 岩下 由真 / 森山 健士 (鹿児島第一)
87 森園 正樹 / 上 龍輝仁 (川内商工)
88 今島 海斗 / 髙木 隼人 (国分中央)
89 山下 湧士 / 山崎 士聖 (出水)
90 大町 獅音 / 三反田 大和 (鹿屋中央)
91 加治屋 蓮 / 福山 泰希 (樟南)
92 若松 宏輝 / 小屋敷 和 (鹿児島工業)
93 徳永 響輝 / 宮崎 倫太郎 (鹿児島水産)
94 枦田 夏輝 / 本 雅宗 (楠隼)
95 松山 日飛 / 樋口 雄太 (武岡台)
96 松田 龍乃介 / 狩元 辰毅 (錦江湾)
97 上野 朔空 / 戸川 雄太 (種子島)
98 黒木 琉矢 / 角ノ上 玲 (甲南)
99 大迫 雄介 / 花園 健人 (国分)
100 山内 啓輔 / 大月 天晴 (鹿児島南)
101 荒川 文哉 / 上田 倫啓 (池田)
102 森山 颯己 / 宮司 寛大 (鹿児島商業)
103 塩口 健斗 / 川原 海斗 (蒲生)
104 坂元 把月 / 永田 健太郎 (加治木)
105 松永 英誉 / 吉満 幸介 (鶴丸)
106 松葉口 翔栄 / 田中 琉生 (鹿児島実業)
6-0
4-6
6-1
6-2
6-2
4-6
6-1
6-4
1-6
6-2
3-6
2-6
0-6
6-2
WO
1-6
0-6
6-2
WO
6-0
6-4
0-6
6-3
0-6
1-6
2-6