2022年度　新人戦　男子ダブルス　テニス

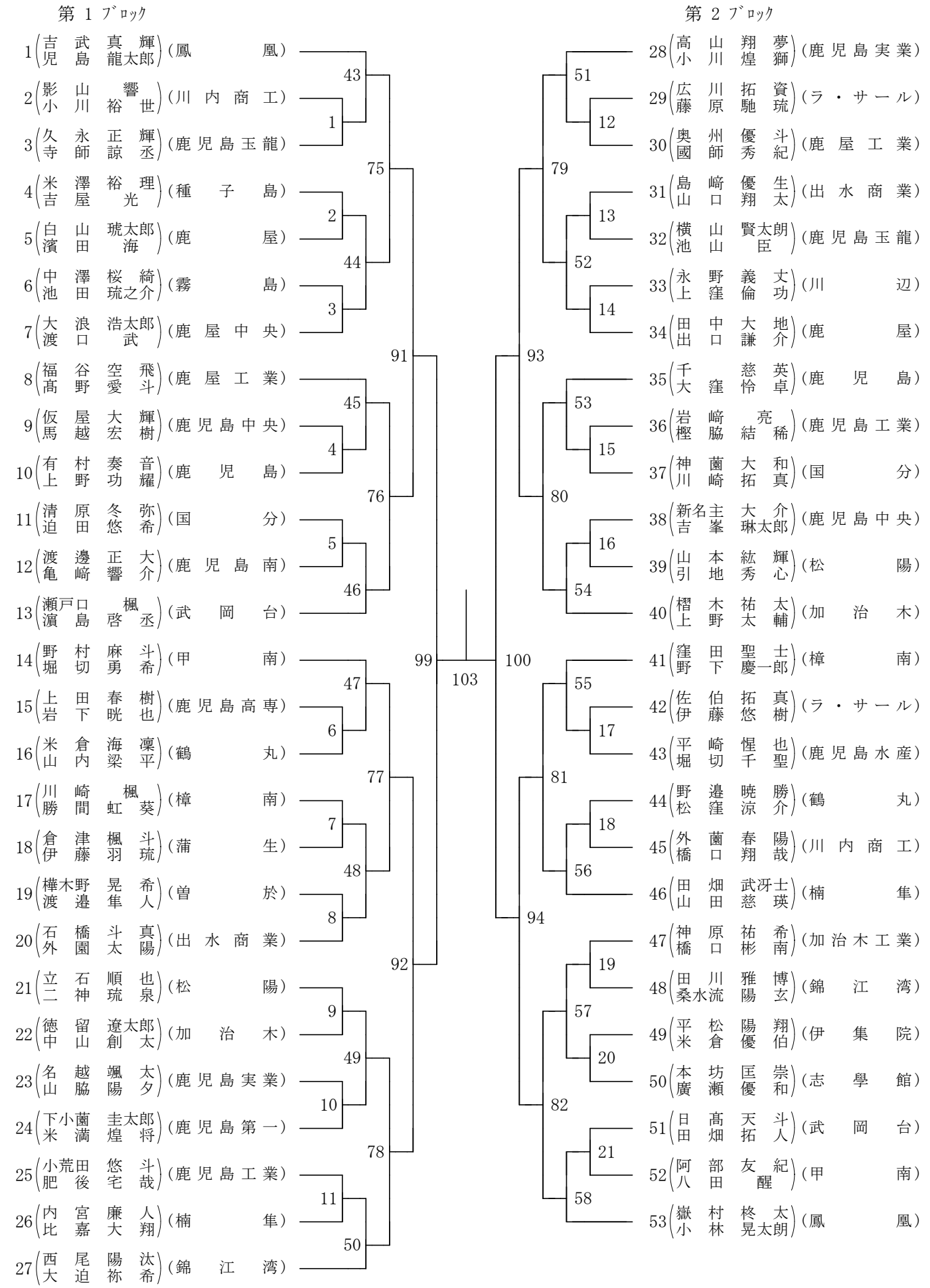

# 男子ダブルス

## 第 3 ブロック

54 石橋 侑依 / 浦川 慎太郎 (鳳凰)
55 児嶋 悠月 / 園田 蓮也 (鹿児島第一)
56 比良 瑠来 / 木下 雅都 (鹿屋)
57 小笹 智也 / 上村 優一郎 (曽於)
58 西村 誠矢 / 田中 健誠 (志學館)
59 坂元 健悟 / 福重 隆斗 (松陽)
60 宮之脇 穂月 / 磯脇 優也 (霧島)
61 藤本 悠良 / 山下 修平 (ラ・サール)
62 脇丸 優真 / 宇宿 遼 (加治木)
63 上山 滉太朗 / 内田 康毅 (甲南)
64 馬場 俊輔 / 坂口 剣梧 (鹿児島玉龍)
65 松田 樹宜 / 徳留 拓夢 (鹿児島実業)
66 川畑 恵汰 / 芦野 隼輔 (鹿児島工業)
67 荒瀬 洋輝 / 岡田 朋大 (鹿児島中央)
68 柴立 琉空 / 大野 隼 (鹿屋工業)
69 原村 彩暉 / 外 晃輔 (出水商業)
70 粟田 祐太朗 / 原田 来夢 (加治木工業)
71 松宮 琉太 / 白川 航大 (楠隼)
72 薬丸 煌志 / 秋葉 大馳 (鹿児島玉龍)
73 竹迫 佑一郎 / 鳥丸 蒼斗 (鹿児島高専)
74 今吉 蓮 / 松下 温 (川内商工)
75 有元 雅人 / 日髙 道 (武岡台)
76 松本 遼 / 野入 寛大 (鹿児島)
77 上脇 徹大 / 黒岩 俐稀 (樟南)
78 寺田 敦生 / 岩城 晴心 (国分)
79 井上 温仁 / 前山 佑太 (鳳凰)

## 第 4 ブロック

80 永吉 健人 / 馬庭 侑士 (鶴丸)
81 坂田 旺太郎 / 武元 悠眞 (鹿児島中央)
82 川崎 慶 / 田中 陽彩 (鹿児島)
83 二ッ森 秋寿 / 内山田 英太郎 (ラ・サール)
84 吉田 光 / 久保 凛之助 (鹿児島高専)
85 竹下 涼太 / 西川 由真 (鹿屋工業)
86 岩下 健 / 森山 士 (鹿児島第一)
87 森 正樹 / 上園 龍輝仁 (川内商工)
88 今島 海斗 / 髙木 隼人 (国分中央)
89 山下 湧士 / 山﨑 士聖 (出水)
90 大町 獅音 / 三反田 大和 (鹿屋中央)
91 加治屋 蓮 / 福山 泰希 (樟南)
92 若松 宏輝 / 小屋敷 和 (鹿児島工業)
93 徳永 響輝 / 宮崎 倫太郎 (鹿児島水産)
94 枦 夏輝 / 本田 雅宗 (楠隼)
95 松山 日飛 / 樋口 雄太 (武岡台)
96 松田 龍乃介 / 狩元 辰毅 (錦江湾)
97 上野 朔空 / 戸川 雄太 (種子島)
98 黒木 琉矢 / 角ノ上 玲 (甲南)
99 大迫 雄介 / 花園 健人 (国分)
100 山内 啓輔 / 大月 天晴 (鹿児島南)
101 荒川 文哉 / 上田 倫啓 (池田)
102 森山 颯己 / 宮司 寛大 (鹿児島商業)
103 塩口 健斗 / 川原 海斗 (蒲生)
104 坂元 把月 / 永田 健太郎 (加治木)
105 松永 英誉 / 吉満 幸介 (鶴丸)
106 松葉口 翔栄 / 田中 琉生 (鹿児島実業)