2022年度　高校総体　女子 ｼﾝｸﾞﾙｽ　:テニス　　1回戦から

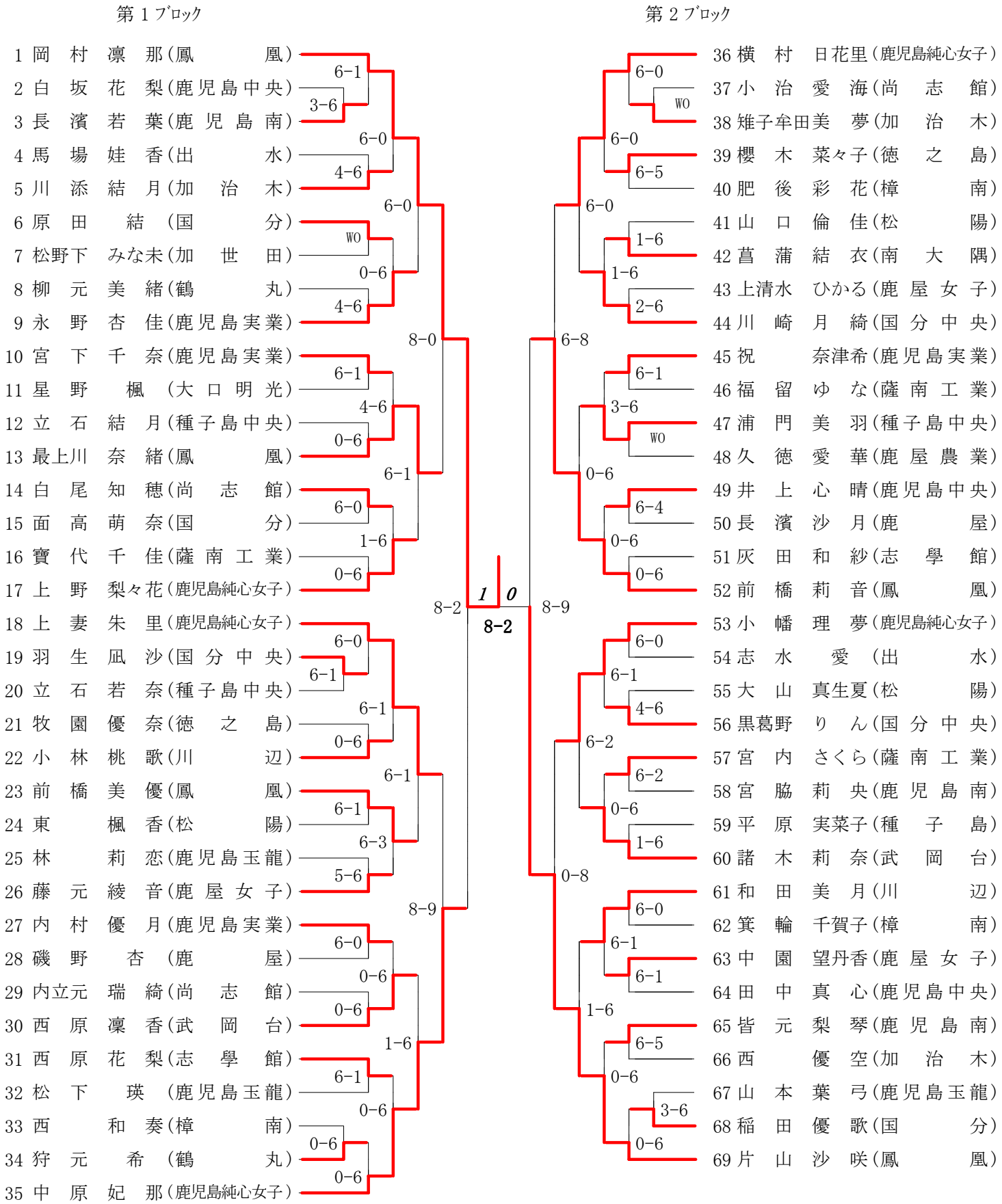

第３ブロック

70 山田彩乃(鳳凰)
71 竹下乃愛(志學館)
72 小村あゆ(種子島中央)
73 別府沙菜(大口明光)
74 江口麗紗(種子島)
75 平田綾菜(鹿児島南)
76 坂本愛実(鶴丸)
77 瀧百音(樟南)
78 藤田咲希(鹿屋)
79 西晴花(鹿屋)
80 小川かりん(川辺)
81 東福麻央(鹿児島実業)
82 和田倖実(鹿児島玉龍)
83 村平夏萌(出水)
84 平山光紗(国分)
85 岩瀬千知(鹿児島中央)
86 西原里菜(武岡台)
87 隈元にこ(鳳凰)
88 満野美姫(徳之島)
89 上之園さくら(曽於)
90 橋口七海(出水)
91 野上田美紀(鹿児島工業)
92 原田巴菜(国分中央)
93 平凪沙(松陽)
94 水野莉沙(樟南)
95 上山音羽(鶴丸)
96 森美那(加世田)
97 有川心(大口明光)
98 浦門美空(種子島中央)
99 西美桜(加治木)
100 塗木彩音(薩南工業)
101 下土橋杏奈(松陽)
102 沖園萌々佳(鹿児島南)
103 木ノ下樹乃(武岡台)

6-0
0-6
6-0
6-3
6-0
6-3
6-0
6-2
8-3
6-1
6-1
6-3
2-6
4-6
0-6
0-6
8-4
6-0
6-0
5-6
6-2
6-4
5-7
0-6
8-2
WO
7-6
0-6
0-6
6-0
0-6
2-6
0-6

0 1
4-8

第４ブロック

104 上村莉遥(鳳凰)
105 小脇京佳(南大隅)
106 川原園彩(国分中央)
107 田中聖菜(加治木)
108 小林碧(志學館)
109 髙橋愛(出水)
110 湯田平心実(鹿屋女子)
111 重村羽音(徳之島)
112 内野聡里(鶴丸)
113 小山栞奈(鶴丸)
114 新屋桃香(加治木)
115 武島蓮菜(徳之島)
116 中村瑠璃(志學館)
117 赤池怜奈(鹿児島南)
118 岩留未桜(南大隅)
119 上野菜那(鹿児島玉龍)
120 伊藤愛菜(国分)
121 隈元麻琳(鹿児島純心女子)
122 森山真心(武岡台)
123 福重向日菜(鹿屋農業)
124 米満陽南(樟南)
125 隈元華音(鹿屋女子)
126 脇田琉花(鹿児島中央)
127 立石和奈(種子島中央)
128 安井彩音(松陽)
129 梶原愛佳(鳳凰)
130 福留未紗(鹿児島玉龍)
131 猪々叶和子(大口明光)
132 芝田心夏(鹿児島中央)
133 堀永晴南(国分)
134 有村樺音(国分中央)
135 吉村七楓(鹿児島実業)
136 生野葉奈(武岡台)
137 市園京香(鹿屋女子)
138 梶原慈佳(鳳凰)

6-0
0-6
6-0
6-0
6-3
6-2
1-6
1-6
8-1
6-0
6-0
2-6
2-6
6-4
2-6
6-4
0-6
6-8
WO
6-1
3-6
2-6
6-0
0-6
WO
3-8
6-2
2-6
6-3
0-6
2-6
0-6
6-1
1-6