2022年度　高校総体　男子 ｼﾝｸﾞﾙｽ　:テニス　　1回戦から

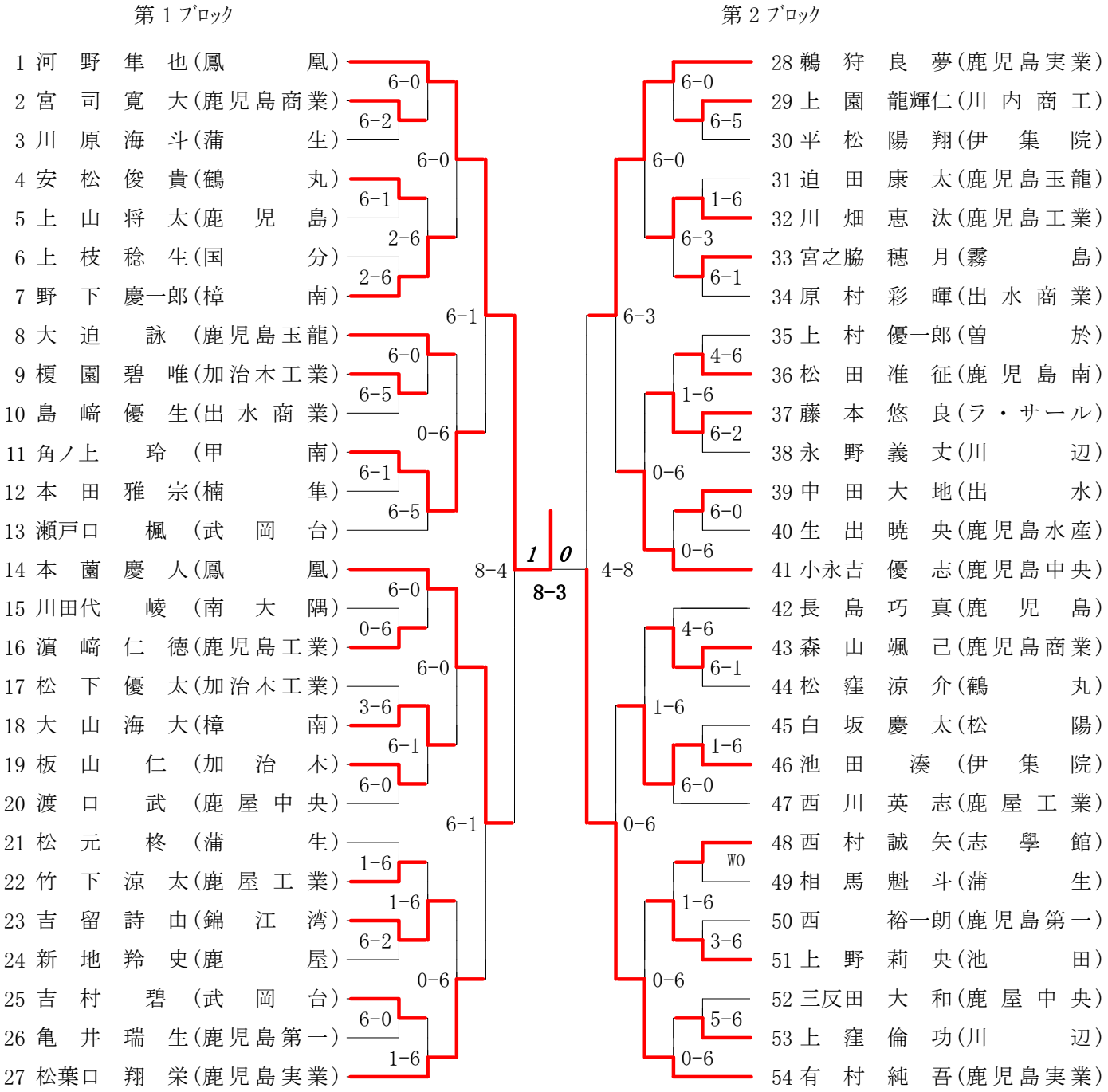

第３ブロック

55 内村翔大（鹿児島実業）
56 安東亮祐（ラ・サール）
57 田口雄介（曽於）
58 外園太陽（出水商業）
59 枦夏輝（楠隼）
60 大町獅音（鹿屋中央）
61 徳田直矢（国分）
62 岩下健（鹿児島第一）
63 池畑煌志（加治木工業）
64 床次泰知（鹿児島商業）
65 中島海聖（鹿児島中央）
66 名越琢哉（徳之島）
67 大隅叶太郎（出水）
68 西池陽生（出水）
69 森正樹（川内商工）
70 西川由真（鹿屋工業）
71 東航太（甲南）
72 竹下天翔（鹿児島玉龍）
73 松本遼（鹿児島）
74 野間光星（鹿屋）
75 橋口愛斗（霧島）
76 松﨑颯斗（南大隅）
77 石原飛鳥（加治木）
78 伊地知大（鹿児島工業）
79 上村颯汰（国分）
80 藤田凌平（楠隼）
81 吉武真輝（鳳凰）

6-0
6-2
6-0
1-6
4-6
6-5
6-0
2-6
5-6
1-6
6-0
0-6
6-8
6-2
6-3
2-6
6-1
6-0
1-6
2-6
2-6
0-6
6-1
1-6
6-3
0-6

1 0
8-4

第４ブロック

82 遠矢有希（甲南）
83 田川雅博（錦江湾）
84 上村光平（加治木）
85 瀬戸山創紀（伊集院）
86 横尾真太郎（ラ・サール）
87 松山日飛（武岡台）
88 篭原晃紀（松陽）
89 徳永響輝（鹿児島水産）
90 畠久保輝英（川内商工）
91 東久保隼斗（鹿屋農業）
92 貴島大翔（鹿児島南）
93 森山綾太郎（鹿屋中央）
94 塩口健斗（蒲生）
95 堀切望夢（鶴丸）
96 四ヶ所晟之介（錦江湾）
97 木下雅都（鹿屋）
98 飯牟禮涼佑（出水工業）
99 飯野瑛仁（薩南工業）
100 荒瀬洋輝（鹿児島中央）
101 求剛士（鹿児島南）
102 南谷武省（南大隅）
103 荒川文哉（池田）
104 廣瀬優和（志學館）
105 野井倉翔真（曽於）
106 原隆太（鹿児島水産）
107 岩下臥（樟南）
108 柳田迅斗（鹿児島実業）

6-0
2-6
6-1
6-0
6-0
6-4
6-3
6-0
6-0
WO
6-3
5-6
0-6
9-8
6-0
0-6
6-1
1-6
4-6
3-6
6-0
6-3
0-6
0-6
0-6
2-6

第５ブロック

109 大神照太（鳳凰）
110 山口将太（出水商業）
111 鎌田朋大（南大隅）
112 新名主大介（鹿児島中央）
113 津留見旬（伊集院）
114 内園心優（鹿児島水産）
115 増田大洋（曽於）
116 田畑武冴士（楠隼）
117 重村空歩（錦江湾）
118 上原琉弥（鹿児島南）
119 川村涼月（国分）
120 松山真（薩南工業）
121 森山祐次（樟南）
122 染川颯志（甲南）
123 小川煌獅（鹿児島実業）
124 牧元颯也（加治木）
125 福谷空飛（鹿屋工業）
126 末永桜雅（出水工業）
127 上野春一（鹿児島水産）
128 石橋斗真（出水商業）
129 本坊匡崇（志學館）
130 大浪浩太郎（鹿屋中央）
131 久保璃光翔（鹿屋）
132 米澤裕理（種子島）
133 中村吏空（加治木工業）
134 上田倫啓（池田）
135 永吉健人（鶴丸）

6-0
0-6
6-1
2-6
6-3
6-4
6-1
6-4
6-4
6-1
1-6
5-6
8-3
4-6
6-0
6-0
6-2
6-3
0-6
4-6
6-1
6-0
5-6
1-6
6-1
0-6

1 0
8-5

第６ブロック

136 井上温仁（鳳凰）
137 川井田怜太（鹿児島工業）
138 大田椋平（出水）
139 髙峯秀太（鹿児島玉龍）
140 相馬侃太朗（国分）
141 森山士（鹿児島第一）
142 髙木啓陽（ラ・サール）
143 河原響己（川内商工）
144 榴木祐太（加治木）
145 竹森叶真（蒲生）
146 岡田朋大（鹿児島中央）
147 三雲大輝（樟南）
148 吉留悠斗（鹿児島）
149 上大迫璃空（鶴丸）
150 福元涼（鹿児島工業）
151 堀之内陽希（加治木工業）
152 鳥飼祥太朗（ラ・サール）
153 迫田伶人（武岡台）
154 山田慈瑛（楠隼）
155 寺田悠人（南大隅）
156 千慈英（鹿児島）
157 山﨑士聖（出水）
158 下小薗圭太郎（鹿児島第一）
159 藤原正翔（鹿児島玉龍）
160 中馬剛太（鹿屋工業）
161 黒木琉矢（甲南）
162 小田龍之介（鳳凰）

6-0
0-6
6-0
6-2
0-6
2-6
6-0
6-5
0-6
0-6
1-6
4-6
1-6
8-6
6-3
3-6
1-6
5-6
1-6
0-6
3-6
6-0
0-6
0-6
0-6
0-6

第 7 ブロック

163 平山凜太郎（鹿児島実業）
164 高柳圭吾（鹿児島中央）
165 浜田光（鹿児島玉龍）
166 野口秀真（川内商工）
167 髙木隼人（国分中央）
168 松隈駿介（武岡台）
169 新福大貴（志學館）
170 山下修平（ラ・サール）
171 芦野隼輔（鹿児島工業）
172 齊田千実（出水工業）
173 小村暁仁（曽於）
174 中澤桜綺（霧島）
175 満塩浩史（加治木）
176 窪田聖士（樟南）
177 外晃輔（出水商業）
178 大草智滉（国分中央）
179 江口蓮雄（川内商工）
180 山口寛大（鹿児島商業）
181 田中大地（鹿屋）
182 八丸虎之介（伊集院）
183 溝口敦也（出水）
184 永井瑠恩（鹿屋農業）
185 幸歩夢（徳之島）
186 渡邉隼人（曽於）
187 坂元健悟（松陽）
188 黒岩巧（鹿児島）
189 浦川慎太郎（鳳凰）

6-0
6-5
6-0
4-6
0-6
WO
6-1
5-6
4-6
1-6
6-0
0-6
8-5
6-0
5-6
3-6
6-2
2-6
1-6
0-6
WO
6-0
6-2
0-6
0-6
0-6

0 1
2-8

第 8 ブロック

190 石橋侑依（鳳凰）
191 白山琥太郎（鹿屋）
192 池田琉之介（霧島）
193 立石順也（松陽）
194 西尾陽汰（錦江湾）
195 宮崎倫太郎（鹿児島水産）
196 瀬戸口翔弥（鹿児島商業）
197 小泉いろり（国分）
198 今別府廉（尚志館）
199 今島海斗（国分中央）
200 瀬戸山拓心（南大隅）
201 山内啓輔（鹿児島南）
202 米満煌将（鹿児島第一）
203 神野開（鶴丸）
204 飯牟禮幸晟（出水工業）
205 池田七斗（錦江湾）
206 宮田幸希（武岡台）
207 野村麻斗（甲南）
208 松宮琉太（楠隼）
209 奥太希（加治木工業）
210 有村天希（伊集院）
211 髙野愛斗（鹿屋工業）
212 谷口悠太郎（修学館）
213 松山颯希（川辺）
214 大月天晴（鹿児島南）
215 田中健誠（志學館）
216 中原健士郎（鳳凰）

6-0
6-0
6-1
WO
6-0
5-6
6-1
6-5
2-6
6-2
2-6
6-0
2-6
8-5
6-4
6-4
1-6
6-1
6-0
0-6
6-3
6-2
0-6
2-6
6-3
0-6