2021年度　サマーJR　男子 ｼﾝｸﾞﾙｽ･1年　:テニス　　1回戦から

第 1 ﾌﾞﾛｯｸ

1 郡　山　光　輝（鳳　　凰）
2 前　田　柊　哉（錦　江　湾）
3 白　山　琥太郎（鹿　　屋）
4 岩　﨑　　亮　（鹿児島工業）
5 仮　屋　大　輝（鹿児島中央）
6 柴　立　琉　空（鹿　屋　工　業）
7 島　﨑　優　生（出　水　商　業）
8 大　町　獅　音（鹿　屋　中　央）
9 橋　口　翔　哉（川　内　商　工）
10 上　山　滉太朗（甲　　南）
11 大　窪　怜　卓（鹿　児　島）
12 平　松　陽　翔（伊　集　院）
13 松　山　佳　真（加　治　木）
14 朝　隈　煌　弥（鹿児島実業）
15 相　馬　侃太朗（国　　分）
16 渡　邊　正　大（鹿　児　島　南）
17 永　井　瑠　恩（鹿　屋　農　業）
18 上　野　功　耀（鹿　児　島）
19 山　下　湧　士（出　　水）
20 森　田　泰　生（錦　江　湾）
21 竹　下　涼　太（鹿　屋　工　業）
22 福　留　大　翔（国　　分）
23 本　田　雅　宗（楠　　隼）
24 松　下　　温　（川　内　商　工）
25 森　山　颯　己（鹿児島商業）
26 大　浪　浩太郎（鹿　屋　中　央）
27 橋　口　彬　南（加治木工業）
28 原　村　彩　暉（出　水　商　業）
29 澤　田　怜　皇（出　水　工　業）

第 2 ﾌﾞﾛｯｸ

30 榴　木　祐　太（加　治　木）
31 中　村　諒　哉（錦　江　湾）
32 阿　部　友　紀（甲　　南）
33 有　元　雅　人（武　岡　台）
34 中　馬　剛　太（鹿　屋　工　業）
35 中　山　龍　一（鹿　児　島）
36 徳　田　直　矢（国　　分）
37 田　畑　武冴士（楠　　隼）
38 横　山　賢太朗（鹿児島玉龍）
39 矢　越　功　成（伊　集　院）
40 森　山　綾太郎（鹿　屋　中　央）
41 大　草　智　滉（国　分　中　央）
42 高　柳　圭　吾（鹿児島中央）
43 塩　口　健　斗（蒲　　生）
44 松　山　日　飛（武　岡　台）
45 神　薗　大　和（国　　分）
46 友　原　朔汰郎（鹿児島商業）
47 坂　元　把　月（加　治　木）
48 上　窪　倫　功（川　　辺）
49 比　良　瑠　来（鹿　　屋）
50 冬　田　将　也（鹿児島玉龍）
51 上　地　海　斗（錦　江　湾）
52 東　　佳　輝（加　治　木）
53 今　島　海　斗（国　分　中　央）
54 中　江　琉　星（徳　之　島）
55 徳　永　響　輝（鳳　　凰）
56 松　本　遼　太（鹿　児　島）
57 松　窪　涼　介（鶴　　丸）

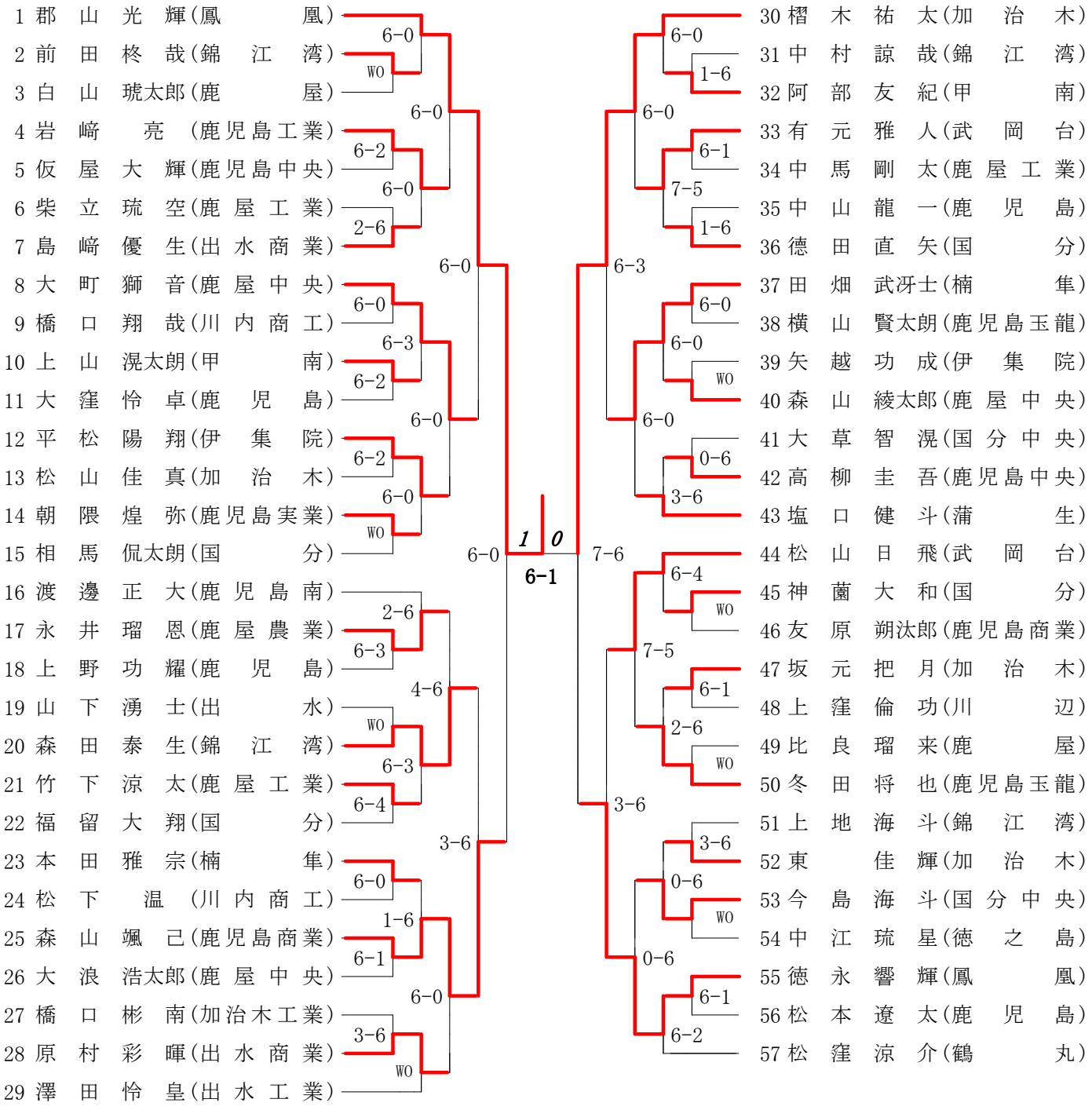

第 3 ブロック

58 内田康毅(甲南)
59 山口幸希(錦江湾)
60 千慈英(鹿児島)
61 脇丸優真(加治木)
62 日髙道(武岡台)
63 黒川眞宙(鹿児島中央)
64 藥丸煌志(鹿児島玉龍)
65 松永佳祐(国分)
66 石橋絆(鳳凰)
67 神原祐希(加治木工業)
68 出口謙介(鹿屋)
69 上園龍輝仁(川内商工)
70 藤田凌平(楠隼)
71 齋藤光輝(伊集院)
72 髙野愛斗(鹿屋工業)
73 末吉凌(伊集院)
74 田畑拓人(武岡台)
75 永野義丈(川辺)
76 上村颯汰(国分)
77 千谷愛斗(加治木工業)
78 木下雅都(鹿屋)
79 今吉蓮(川内商工)
80 宮之脇穂月(霧島)
81 髙木隼人(国分中央)
82 野元颯真(錦江湾)
83 宇宿遼(加治木)
84 三反田大和(鹿屋中央)
85 宮司寛大(鹿児島商業)

5-7
WO
6-4
1-6
6-0
2-6
0-6
0-6
6-0
WO
6-1
6-1
0-6
2-6
6-2
6-1
6-3
0-6
WO
3-6
0-6
6-1
2-6
4-6
6-0
6-4

6-1

第 4 ブロック

86 山﨑士聖(出水)
87 德田陽(国分)
88 國師秀紀(鹿屋工業)
89 米倉優伯(伊集院)
90 八田醒(甲南)
91 脇田楓世(鹿児島中央)
92 小野翔平(出水商業)
93 吉井遼馬(錦江湾)
94 枦夏輝(楠隼)
95 齋藤慧(松陽)
96 永田健太郎(加治木)
97 川井田怜太(鹿児島工業)
98 江口夢樺(鹿屋中央)
99 田中享承(鹿児島)
100 西尾陽汰(錦江湾)
101 秋葉大馳(鹿児島玉龍)
102 中山創太(加治木)
103 渡口武(鹿屋中央)
104 上枝稔生(国分)
105 東久保隼斗(鹿屋農業)
106 新名主大介(鹿児島中央)
107 外薗春陽(川内商工)
108 田川雅博(錦江湾)
109 樫脇結稀(鹿児島工業)
110 有村奏音(鹿児島)
111 奥州優斗(鹿屋工業)
112 内俊貴(甲南)
113 名越颯太(鹿児島実業)

6-0
6-0
6-0
0-6
6-4
5-7
7-6
0-6
6-2
WO
6-2
WO
6-0
6-0
1-6
6-3
3-6
6-3
4-6
1-6
1-6
3-6
6-3
1-6
6-3
0-6
1-6
0-6

1 0
6-3